Дата
2012-10-22

Предложение №
2012-T00018115

Исходящий №

Malakhov Alexey

Телефон:
Мобильный телефон: 8 914 158 0115
Email: alex.malakhov@scania.lhv.ru

Техническое описание

Наименование модели: P 400 CB6x6EHZ

ТЕХНИЧЕСКАЯ СПЕЦИФИКАЦИЯ

Тип шасси

Поколение	- P-, G- and R-series
Модель	- P
Рабочий объем двигателя	- 13 литров
Тип кабины	- CP

Класс шасси

Класс шасси	- C - строительный
Класс эксплуатации	- E (особо тяжелый)

Эксплуатационный класс E – Особо тяжелые условия (Extra heavy duty).

Адаптация шасси

Адаптация шасси	- седельный тягач

Колесная формула

Колёсная формула	- 6x6

6x6, 3-осное АТС с приводом на три моста.

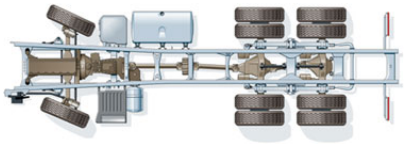

6x6.

Высота шасси

Высота шасси	- Высокая

ОБЩЕЕ ОБОРУДОВАНИЕ

Общие сведения

Назначение	- Смешанные грузы
Боковые габаритные огни	- установленные временно (для шасси)
Ступенька на шасси слева	- двойная
Цвет шасси	стандартный серый
Рулевое управление	- 1-контурное с гидравлическим усилителем

Размеры шасси

Ширина шасси	- 2600 мм
Колесная база	- 3600 мм

ЭЛЕКТРООБОРУДОВАНИЕ

Аккумуляторные батареи

Аккумуляторные батареи - 180 Ач
Выключатель АКБ - базовый

1-полюсный выключатель «массы» двойного действия с рукояткой выключения на аккумуляторном ящике. Главный рубильник разъединяет цепь одного из выводов аккумулятора и таким путём весь автомобиль будет обесточен за исключением тахографа. Отвечает более простым требованиям ADR.

Выключатель "массы" аккумуляторной батареи, техобслуживание.

Тип выключателя АКБ - двойной слева на шасси
Расположение АКБ - слева

Генератор

Генератор - 100 А

БАМПЕР И ПРОТИВОПОДКАТНЫЕ БАРЬЕРЫ

Бампер

Усиленный бампер - с усиленным стальным бампером
Исполнение усиленного бампера - - выступает 50 мм

Высоко смонтированный бампер полностью из стали. Смонтирован на 50 мм перед передком автомобиля, чтобы защитить от повреждений.

Дополнительная буксировочная проушина в переднем бампере - установленная в центре

Смонтированный посередине прицепной механизм.

КРЫЛЬЯ и БРЫЗГОВИКИ

Передние крылья

Исполнение передних крыльев - из двух частей
Резиновые брызговики передних колес - с брызговиками

Задние крылья

Задние крылья - с крыльями
Исполнение задних крыльев - с высоким верхом
Материал задних брызговиков - пластик

НАГРУЗКИ и ПОДВЕСКА

Передняя подвеска

Тип передней подвески - рессорная
Максимально допустимая нагрузка на ось (передняя) - 8500 кг
Стабилизатор поперечной устойчивости, передняя ось - нормальной жесткости
Передняя подвеска, тип рессор - 3x29, параболические

Параболическая рессора с 3 листами, толщина 29 мм.

Задняя подвеска

Тип задней подвески - рессорная
Максимально допустимая нагрузка на заднюю тележку - 26 000 кг
Стабилизатор поперечной устойчивости, задняя ось - со стабилизатором
Задняя подвеска, тип рессор - 12X20/90, многолистовые

Трапецеидальная подвеска с 12 листами, толщина 20 мм и ширина 90 мм.

Амортизаторы на задней оси - с амортизаторами

ТОПЛИВНАЯ СИСТЕМА

Топливные баки

Топливный бак, справа - 400 литров, широкого сечения стальной
Подогреватель топлива - с подогревателем
Подогрев системы SCR - с подогревом
Запирающаяся крышка горловины топливного бака - 1 штука
Топливный фильтр-влагоотделитель (на шасси) - фильтр-влагоотделитель с подогревом

Между топливным баком и двигателем установлен фильтр, удаляющий из топлива возможно попавшую в него воду. Для предупреждения замерзания удалённой воды в фильтре в днище фильтра вмонтирован нагревательный элемент.

На правой балке боковой стенки кабины

Расположение топливного бака - нормальное
Крышка горловины топливного бака - запирающаяся

ТОРМОЗНАЯ СИСТЕМА

Адаптация тормозной системы - седельный тягач
Категория тормозной системы - E
Управление тормозами - пневматическое
Управление тормозной системой/тип тормозных механизмов - пневматическое/барабанные тормоза
ABS, (Антиблокировочная система тормозов) - с ABS
Предохранительный клапан блокировки стояночных тормозных камер - с клапаном
Тормозные накладки задние шириной 254 мм - с накладками

Тип тормозных механизмов	- барабаны
Тип регулировки зазоров тормозных механизмов	- автоматическая
Тип тормозной камеры 1-ой задней оси	- с энергоаккумулятором
Тип тормозной камеры 2-ой задней оси	- с энергоаккумулятором
Рычаг управление парковочными тормозами	- с проверочным положением
Соединения с тормозной системой полуприцепа	- с соединением
APS компрессор	- с электронным управлением

СИЛОВОЕ ОБОРУДОВАНИЕ

ВОЗДУХОЗАБОРНИК/СИСТЕМА ВЫПУСКА ВЫХЛОПНЫХ ГАЗОВ

Воздухозаборник	- передний, зимний (нов.)
Варианты исполнения глушителя	- цилиндрический
Направление выхлопной трубы	- вертикальная выхлопная труба

Монтаж выполнен вдоль задней стенки кабины на правой стороне.

Отвод отработавших газов, направленный вверх. (04099)

Защита глушителя	- стандартная
Тепловая защита глушителя, вид:	- круглая

СИСТЕМА ОХЛАЖДЕНИЯ

Управление вентилятором системы охлаждения двигателя	- электронное
Передаточное число муфты вентилятора системы охлаждения двигателя	- 1.4:1
Утеплительная шторка интеркулера	- со шторкой
Температура кристаллизации охлаждающей жидкости:	-40 градусов С

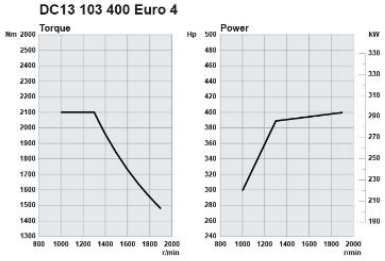

ДВИГАТЕЛЬ

Экологические нормы	- Euro 4
Двигатель (модель)	DC13 103 мощностью 400л.с.

Дизельный двигатель, шестицилиндровый рядный
Рабочий объем: 12,7 дм3
Макс. мощность при 1900 об/мин: 400 л. с. (294 кВт)
Макс. крутящий момент при 1000-1300 об/мин: 2100 Нм
Система впрыска: Насос-форсунка PDE
Уровень выбросов: Евро 4
Способ понижения токсичности ОГ: SCR

Система впрыска топлива	- насос-форсунки PDE

Топливо нагнетается в топливораспределительную рампу и далее из неё в насос-форсунку PDE. Давление топлива в форсунке нарастает под действием толкателей через ролик. Моментом впрыска топлива управляет электромагнитный клапан в насос-форсунке PDE.

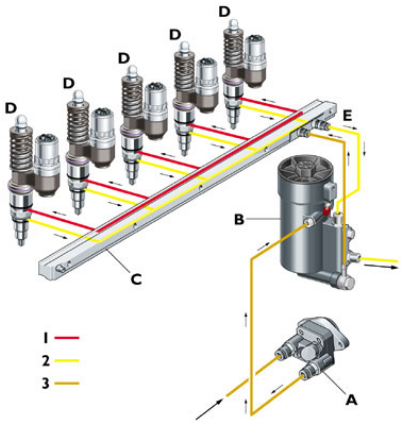

Система впрыскивания с форсункой PDE.

Selective Catalytic Reduction (SCR)	- с SCR (селективный катализатор с использованием раствора мочевины)
Контроль уровня выхлопа Nox	**- без контроля уровня Nox**
Ограничитель крутящего момента, Nox	**- Без ограничителя крутящего момента**
Моторный тормоз	- с ручным управлением
Ограничитель белого дыма	- с ограничителем
Исполнение системы вентиляции картера двигателя	- открытая
Система вентиляции картера для низких температур	.
Очистка картера, тип вентиляции картера двигателя	- фильтр
Ограничитель скорости	- 85 км/ч (EU)

КОРОБКА ПЕРЕДАЧ

Коробка передач - GRS905

12-ступенчатая коробка передач с демультипликатором и делителем, с двумя понижающими передачами, а также с двумя передачами заднего хода.

Порядок переключения для GRS905

Тип коробки передач	- механическая
Охладитель масла коробки передач	- с охладителем

Для двигателей, часто работающих на большой частоте вращения коленвала в сочетании с низкими передачами, рекомендуется использовать охладитель масла коробки передач.

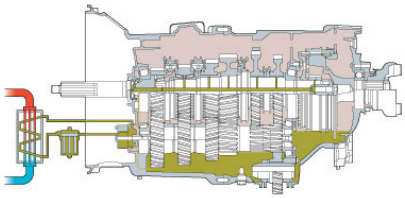
Принципиальная схема масляного радиатора.

Охлаждение масла коробки передач - жидкостное

Привод переднего моста (для полноприводных а/м) - постоянный

В АТС с постоянным приводом на передние колёса между передним и задним мостами имеется дифференциал. Имеется также и блокировка дифференциала.

Защита сцепления от перегрузки - с защитой

Тип сцепления - механическое

ГЛАВНАЯ ПЕРЕДАЧА

Главная передача - RBP835 – двух ступенчатый редуктор

RBP835.

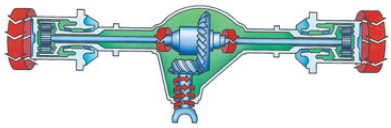

Двухступенчатый колесный редуктор.

Главное передаточное число - 4,27

Масляный фильтр редуктора заднего моста - с фильтром

Блокировка дифференциала - с блокировкой

Блокировка дифференциала - это функции, которыми оснащены подавляющее большинство строительных машин Scania. Все органы управления блокировки дифференциала, - объединены в одном модуле на приборной панели. Положение

1- Блокируется межосевой дифференциал задних мостов
2- Блокируется межколесные дифференциалы задних мостов
3- Блокируется дифференциал раздатки (Подключается передний мост)
4- Блокируется межколесный дифференциал переднего моста

ДОПОЛНИТЕЛЬНОЕ ОБОРУДОВАНИЕ (Седельный тягач)

Седельно-сцепное устройство

Кронштейны седельного устройства - с отверстиями

Высота кронштейнов седельно-сцепного устройства - 40 мм, от верхней кромки рамы

Седельно-сцепное устройство - Jost JSK 37C-Z, высота самого седла 185мм

Позиция седельно-сцепного устройства - 290 мм позади центра среднего моста

Тип седельно-сцепного устройства - фиксированное

Дополнительное оборудование

Фонарь освещения ССУ - белый

Переходной мостик - одинарный

Защита задней кромки рамы - с защитой

КАБИНА

Тип

Модель кабины - CP19N (нормальная высота крыши)

Длинная низкая кабина со спальным местом с нормальной высотой потолка и одной койкой. Широкие и удобные подножки упрощают посадку в кабину и выход из неё. Кабина выполнена в виде большого каркаса безопасности вокруг водителя и пассажира, чтобы создать им хорошую защиту.

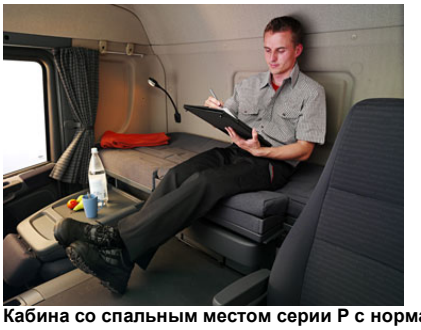

Кабина со спальным местом серии P с нормальной высотой потолка, интерьер

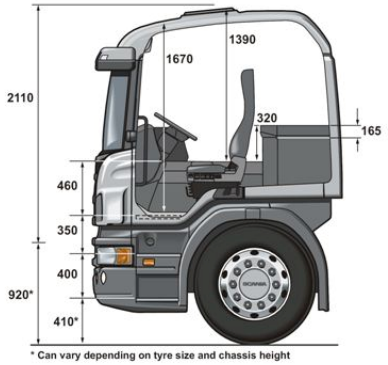

Кабина со спальным местом серии P с нормальной высотой потолка

Высота крыши кабины - нормальная (N)

ОБОРУДОВАНИЕ КАБИНЫ

Сиденье водителя

Сиденье водителя - среднее на пневмоподвеске

На пневмоподвеске с хорошими возможностями настройки. Сиденье можно наклонить, оно регулируемо в продольном направлении и по высоте. Оснащено регулируемой спинкой со встроенным подголовником, устройством скоростной продувки для быстрого выпуска воздуха, регулируемой поясничной поддержкой и местом для хранения вещей под сиденьем.

Сиденье Medium с трикотажем.

Регулируемый амортизатор сиденья водителя	- с амортизатором
Подогрев сиденья водителя	- с подогревом
Обивка сиденья водителя	- ткань

Сиденье пассажира

Сиденье пассажира	- складное (без подвески)
Обивка сиденья пассажира	- ткань
Сигнализация непристёгнутых ремней безопасности	- контрольная лампа + звуковой сигнал

Внутреннее оборудование

Обивка дверей	- тканевая
Обивка боковых панелей/потолка	- ткань
Занавески ветрового стекла и окон дверей	- с занавесками
Боковой солнцезащитный козырек	- со стороны водителя
Боковой противосолнечный козырек со стороны водителя	- складной
Защитные коврики на пол	- резиновые

Оборудование для отдыха

Нижнее спальное место и материал каркаса	- со спальным местом на пластиковом каркасе
Общая ширина нижнего спального места	- 700мм
Страховочная сетка спального места	- с сеткой

Освещение

Настройка фар	- для правостороннего движения
Тип головных ламп	- H4 (24 В)
Защита фар	- с защитой

Фары имеют защиту в виде стальной решетки.

Защита фар, железная решётка предохраняет фару.

Корректор уровня фар	- с корректором

Автомобиль оснащен регулировкой уровня света. Через двигатель, расположенный в фаре, водитель может регулировать угол света по высоте. Это делается с помощью выключателя в кабине.

Задний противотуманный фонарь	- с фонарем
Передние габаритные фонари	- белые
Знак автопоезда	- оранжевый (с выключателем)
Рабочий свет	- подготовка
Проблесковые маячки на крыше кабины	- подготовка под установку
Внутреннее освещение кабины	- базовое с фоновой подсветкой
Лампа для чтения у нижнего спального места	- справа
Освещение ступеней	- с подсветкой

Места для хранения

Исполнение передней панели со стороны пассажира	- лоток для документов (с крышкой)
Ящик под спальным местом	- выдвижной
Карманы в дверях	- с карманами
Места для хранения в боковых стенках кабины	- слева

Климатическая система

Управления отопителем	- электронная система управления отопителем

Полностью автоматическая система поддержания микроклимата, регулирующая температуру и управляющая вентилятором, а также распределяющая воздух оптимальным образом. Производится только настройка на желаемую температуру.

Автоматическая система поддержания микроклимата

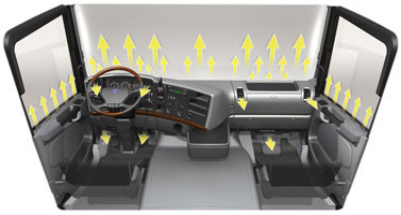
Воздухообмен в кабине.□□ .

Кондиционер - с кондиционером

Автономный отопитель - 'сухой' отопитель кабины, 2кW

Работающий от дизельного двигателя отопительный вентилятор Eberspacher мощностью 2 кВт.

Рулевое колесо

Рулевое колесо - базовое

Регулировка рулевого колеса - с регулировкой

Рулевое колесо можно регулировать бесступенчато во всех направлениях одновременно. Регулировочный запас составляет 60 мм вдоль рулевой колонки и может сочетаться с наклоном от 32 до 52 градусов. Нажатием кнопки рулевое колесо освобождается для регулировки в течение 4-7 секунд с помощью пневматики. Если желательно заблокировать раньше, это можно осуществить нажатием кнопки. Рулевое колесо можно установить почти в горизонтальное положение, как на стоянке (8 градусов).

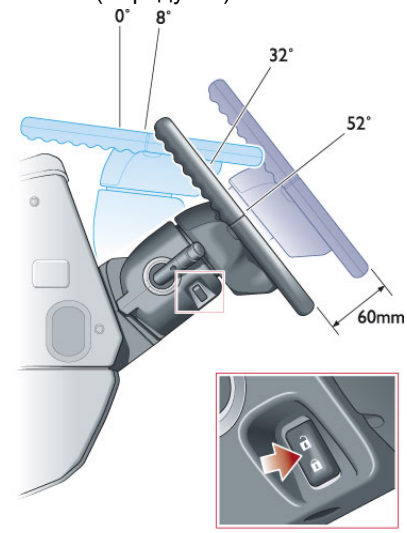

Настройка рулевого колеса.

Приборы

Панель приборов - короткая

Отделка панели приборов - улучшенная

Комбинация приборов с цветным дисплеем, (км/ч)

Приборный щиток с дополнительными функциями. Цветной дисплей 4,1 дюйма, оснащен бортовым компьютером. Четыре измерительных прибора, показывающие: скорость (км/ч), число оборотов, температуру двигателя и уровень топлива.

Приборный щиток Colour, км/ч

Информация о надстройке в бортовом компьютере -	- да
Цвет панели приборов	- серый
Цвет нижней части панели приборов	- серый
Указатель давления воздуха	- метрический (бар.)
Тахограф	- 1-дневный VDO
Клавиши управления круиз-контролем	- на рулевом колесе

Средства связи

Магнитола - среднего класса

Радиоприемник полностью встроен в приборную доску, аккуратно вписываясь в её контуры. В радиоприемник встроены проигрыватель компакт-дисков и плеер MP3.

Подготовка под установку ГД-рации	- с подготовкой
Гнездо 12В в панели приборов	- с гнездом
Подготовка для FMS	Gateway (interface)

Звуковые сигналы

Звуковой сигнал	- пневматический

Дополнительное внешнее оборудование

Подвеска кабины	- механическая в 2-х точках
Стабилизатор кабины	- нормальной жесткости (Комфорт)
Люк в крыше	- с ручным управлением
Сетка против насекомых	- с сеткой
Центральный замок и сигнализация	- центральный замок с ручным управлением
Количество ключей/брелоков	- два
Складной рычаг коробки передач	- складной
Рукоятка рычага коробки передач	- пластик
Передняя подножка, складная	- с подножкой

Остекление

Ветровое стекло	- стандартное
Остекление окон дверей	- одинарное
Стеклоподъемники	- с электроприводом со стороны водителя и пассажира

Зеркала

Зеркала заднего вида	- с обтекателями
Электрообогрев зеркал заднего вида	- с обогревом
Широкоугольное зеркало заднего вида	- с 2-х сторон

Панорамное зеркало в сочетании с зеркалом заднего вида с

дефлектором.

Зеркало ближнего вида - с зеркалом
Зеркало переднего вида - с зеркалом

Цвет кабины

Категория цвета кабины - category 1
Цвет облицовки радиатора - серебристо-серый
Цвет кабины - - Yellow - Желтый

Оборудование для обеспечения безопасности

Знак аварийной остановки - 2 штуки
Запирающаяся облицовка радиатора - запирающаяся

ПОСТАВКА

Инструкция по эксплуатации

Инструкция по эксплуатации на русском языке

КОЛЕСА

Диски

Количество дисков, передняя ось (оси) - 2
Размер и материал колесных дисков передней оси (осей) - 8.5-20 disc
Количество дисков на 1-ой задней оси - 4
Размер и материал колесных дисков 1-ой задней оси - 8.5-20 disc
Количество дисков на 2-ой задней оси - 4
Размер и материал колесных дисков 2-ой задней оси - 8.5-20 disc
Количество запасных дисков 1
Диск запасной 8.5-20 disc

Дополнительное колесное оборудование

Декоративные колпаки колес - окрашенная сталь
Противооткатные упоры - 2 штуки
Шланг для накачки шин - 20-и метровый
Домкрат - с домкратом

Шины

Количество шин, передняя ось (оси) - 2
Количество шин на 1-ой задней оси - 4
Количество шин на 2-ой задней оси - 4
Количество запасных шин - 1
Размер шин передней оси - 12.00 R20
Размер шин на 1-ой задней оси - 12.00 R20
Размер шин на 2-ой задней оси - 12.00 R20
Размер запасной шины - 12.00 R20
Шины, производитель - Goodyear
Шины, передняя ось - область применения - Строительство
Модель шин, передняя ось 12.00R20 Construction Steer Goodyear

Шины, передняя ось - рисунок протектора	- Рулевая ось
Шины, задняя ось (ведущая) - область применения	- Строительство
Модель шин, задняя ось	12.00R20 Construction Drive Goodyear

Шины, задняя ось - рисунок протектора	- ведущая ось
Модель шин, поддерживающая ось	12.00R20 Construction Drive Goodyear
Шины, запасное колесо - область применения	- Строительство
Шины, запасное колесо - рисунок протектора	- рулевая ось
Модель шин, запасное колесо	12.00R20 Construction Steer Goodyear

Набор инструментов - с набором